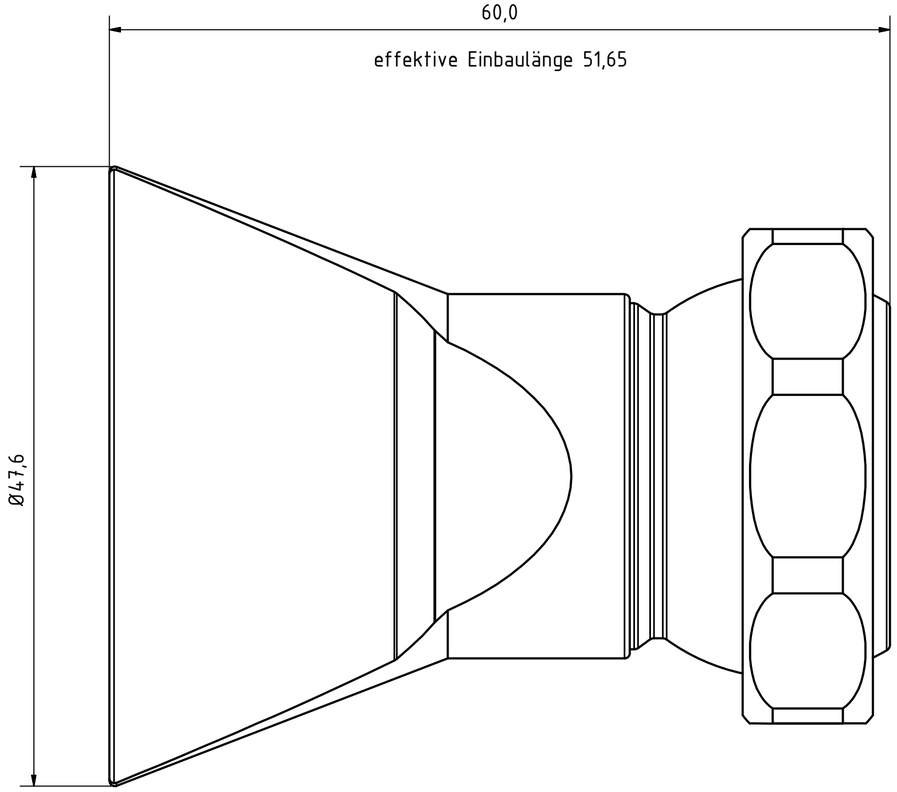

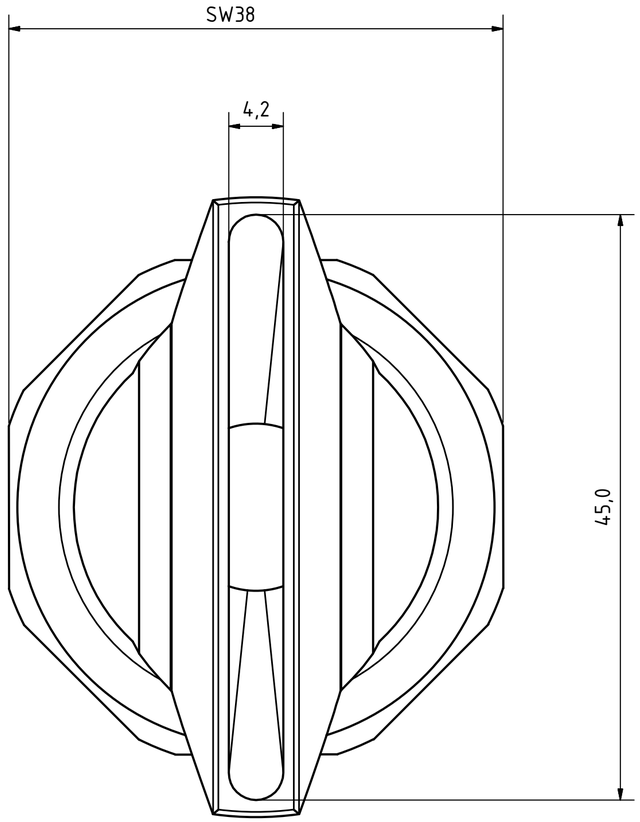

	Datum	Name
Gezeichnet	07.03.2019	Hirt-Line
Kontrolliert		
Norm		

Status | Änderungen | Datum | Name

Düse

3-DU-SL-50

1

A2