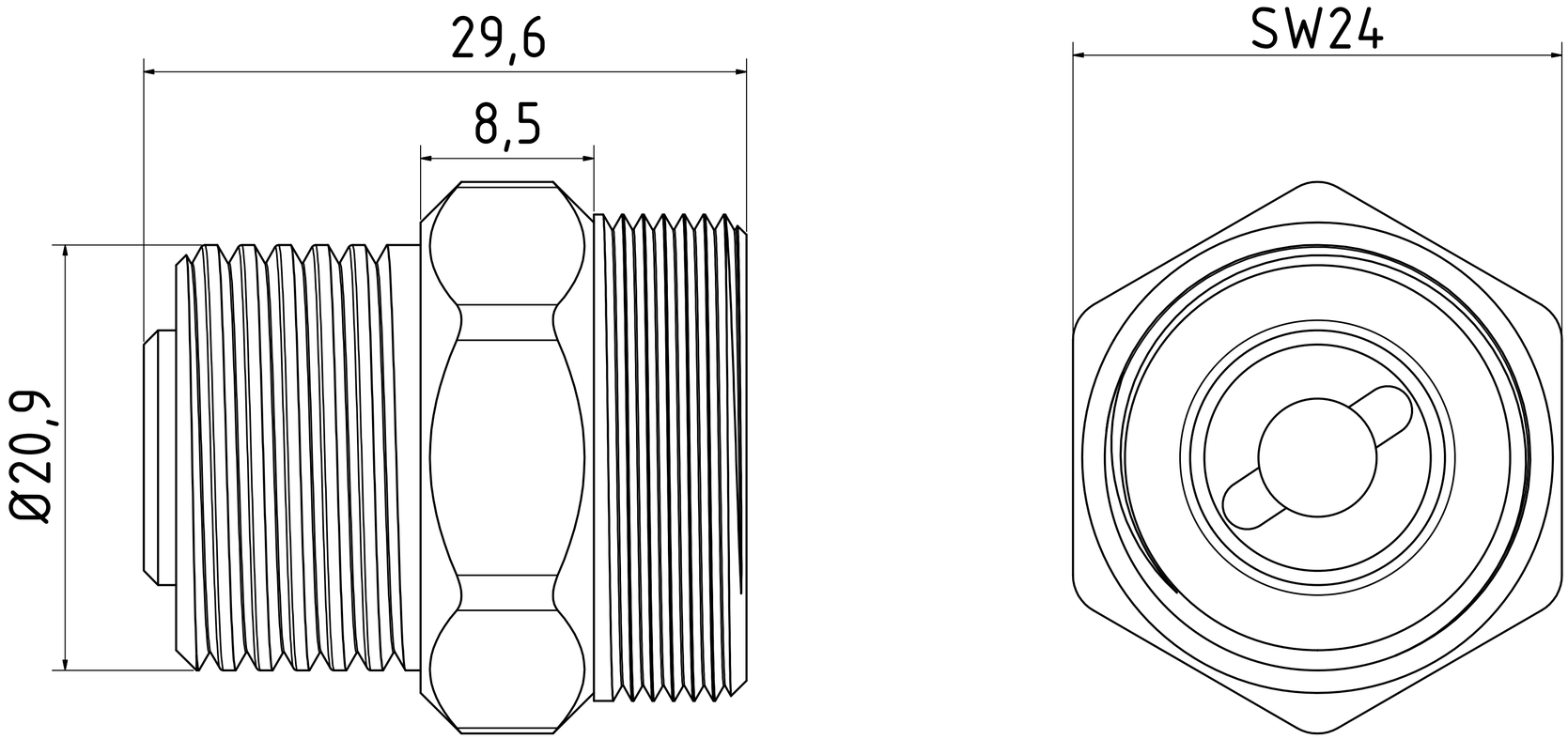

	Datum	Name	
Gezeichnet	20.10.2019	Hirt-Line	Adapter
Kontrolliert			
Norm			
			2-AD-RSV-12
Status	Änderungen	Datum	Name

1

A2